Installationsplan des Minimal Indicators

Der Minimal Indikator ist ein Mikrocontroller-Modul mit einer 3-farb LED. Der Controller stellt die verschiedenen Farben der LED dar und erlaubt so die Darstellung aller benötigten Funktionen Deines Bikes mit nur einer einzigen LED. Sogar zwei oder drei zeitgleich auftretende Ereignisse können so auf einfache Weise dargestellt werden. Die kleinen Abmessungen des Minimal Indicators erlauben ein „Verstecken“ des Moduls zum Beispiel in der Lampe oder sogar im Lenker! Mit diesem Modul kannst Du dein Armaturenbrett aufräumen und ihm einen cooleres Design verpassen.

Folgende Funktionen werden mit der LED dargestellt:

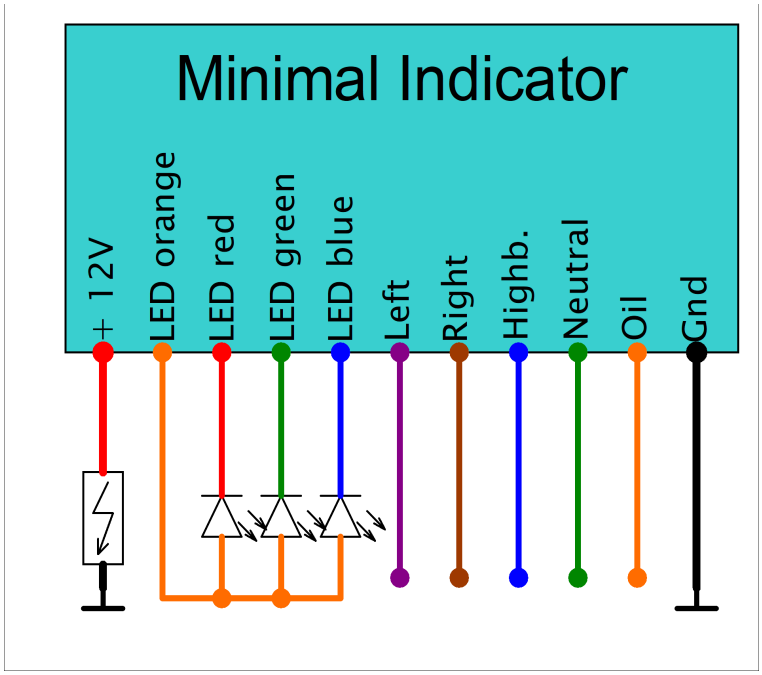

Anschließen des Minimal Indicators:

Rot, + 12 Volt: Dieses Kabel wird an die +12V Leitung angeschlossen.

Schwarz, Masse: Die Masseverbindung wird ans Chassis des Bikes oder an die Minus-Leitung der Batterie angeschlossen.

Violett, in left Dies ist die Verbindung zum Blinker, links.

Braun, in right: Dies ist die Verbindung zum Blinker, links.

Blau, in beam: Dieses Kabel wird an die 12V-Leitung des Fernlichtes angeschlossen.

Grün, in neutral: Dies ist die Verbindung zum Neutralschalter.

Orange, in oil pressure: Dieses Kabel wird an den Öldruckschalter angeschlossen.

Der Minimal Indicator wurde für die Benutzung mit Showbikes und Rennmaschinen entwickelt. Er darf ausschließlich von geschultem Personal installiert werden. Bitte prüfen Sie die Landesspezifischen Bestimmungen für die Benutzung von Lichtanlagen im Straßenverkehr. Der Hersteller haftet nicht für durch unsachgemäße Installation oder Benutzung entstandene Schäden. Die Elektronikbox Produkte sind unter der Nummer DE54933725 WEEE als B2C Geräte registriert. Wir erklären weiterhin, dass der Minimal Indicator mit den CE und ROHS -Regularien für den europäischen Markt konform ist.

Wir haben versucht, die Funktionen des Minimal Indicators und diese Anleitung so einfach wie möglich zu halten. Für Fragen stehen wir Dir gerne unter **info@elektronikbox.de zur Verfügung**.

Wir wünschen Dir viel Spaß mit Deinem neuen Minal Indocator und stets eine gute und sichere Fahrt!